Coloriages «Kupka, pionnier de l'abstraction»

À l'occasion de l'exposition « Kupka, pionnier de l'abstraction »
Du 21 mars 2018 au 30 juillet 2018, Grand Palais. Conception Rmn-Grand Palais, 2018

Coloriage «Kupka»
À l'occasion de l'exposition « Kupka, pionnier de l'abstraction »
Du 21 mars 2018 au 30 juillet 2018, Grand Palais. Conception Rmn-Grand Palais, 2018

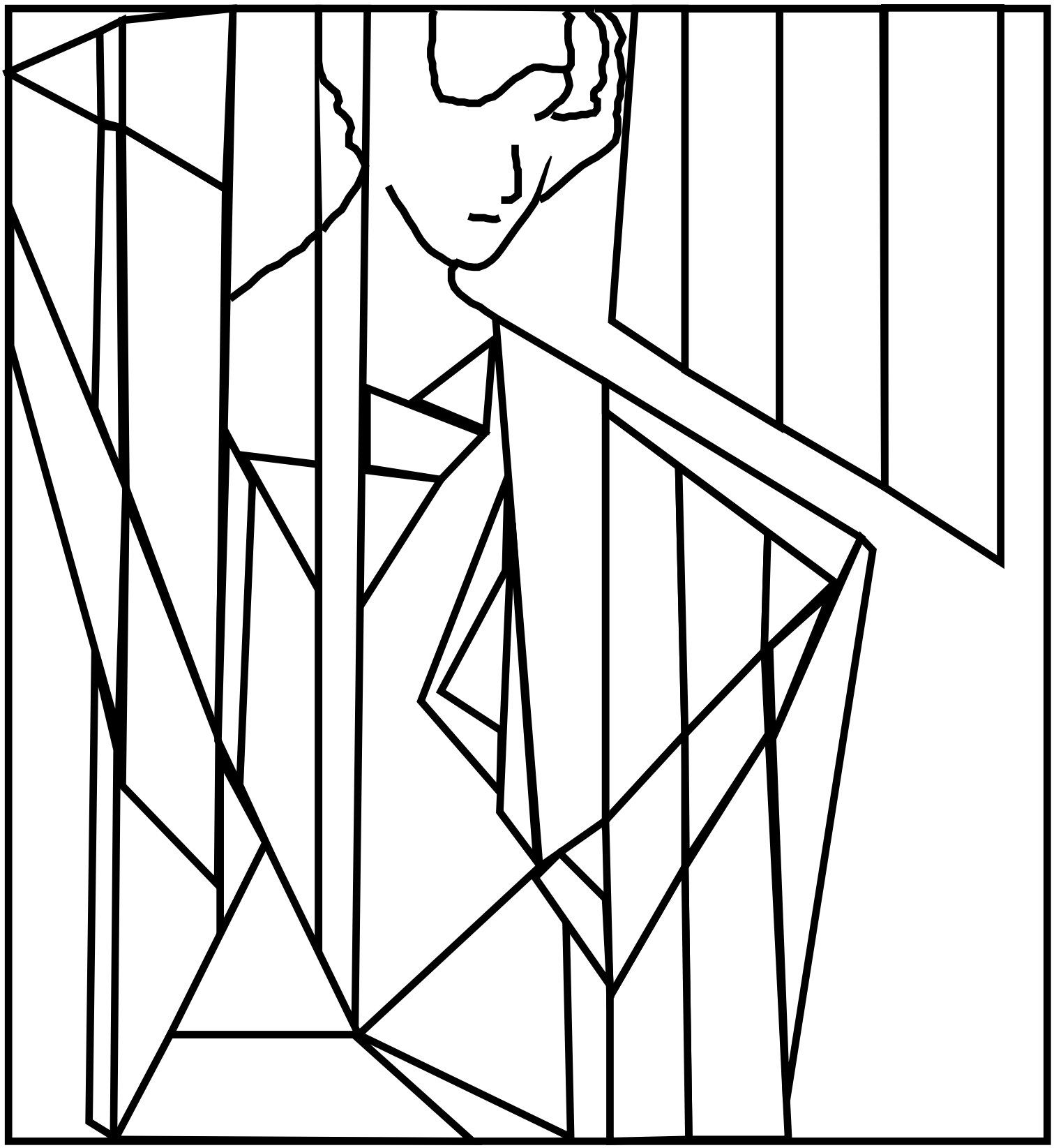

Œuvre de référence :
FRANTIŠEK KUPKA
Plans par couleurs (Femme dans les triangles), 1910-1911
Huile sur toile, 109 x 99,5 cm
Paris, Centre Pompidou, musée national d'Art moderne

Coloriage «Kupka»
À l'occasion de l'exposition « Kupka, pionnier de l'abstraction »
Du 21 mars 2018 au 30 juillet 2018, Grand Palais. Conception Rmn-Grand Palais, 2018

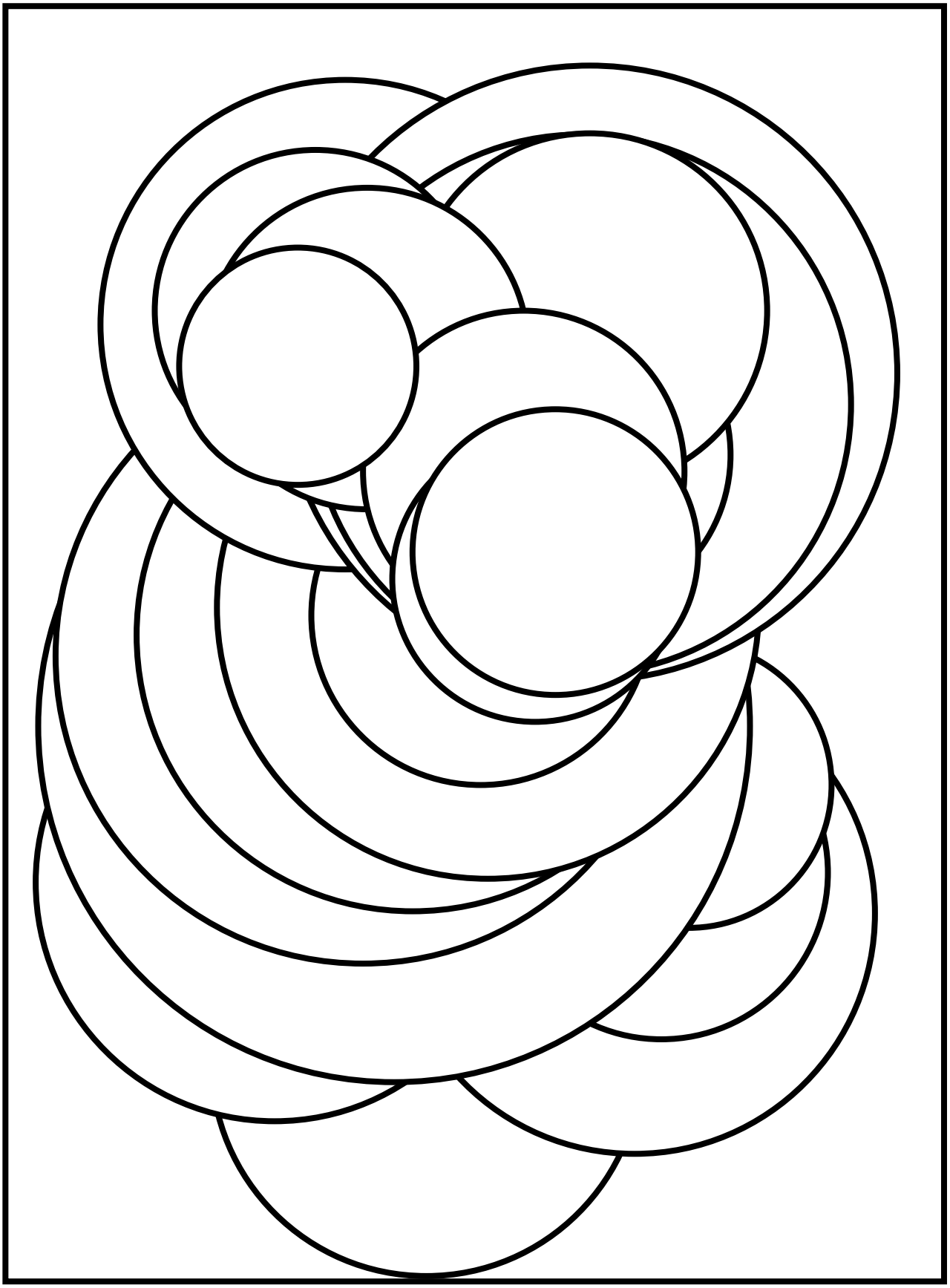

Œuvre de référence :
FRANTIŠEK KUPKA
Disques de Newton, 1912
Huile sur toile,100,3 x 73,7 cm
Philadelphie, Philadelphia Museum of Art

Coloriage «Kupka»
À l'occasion de l'exposition « Kupka, pionnier de l'abstraction »
Du 21 mars 2018 au 30 juillet 2018, Grand Palais. Conception Rmn-Grand Palais, 2018

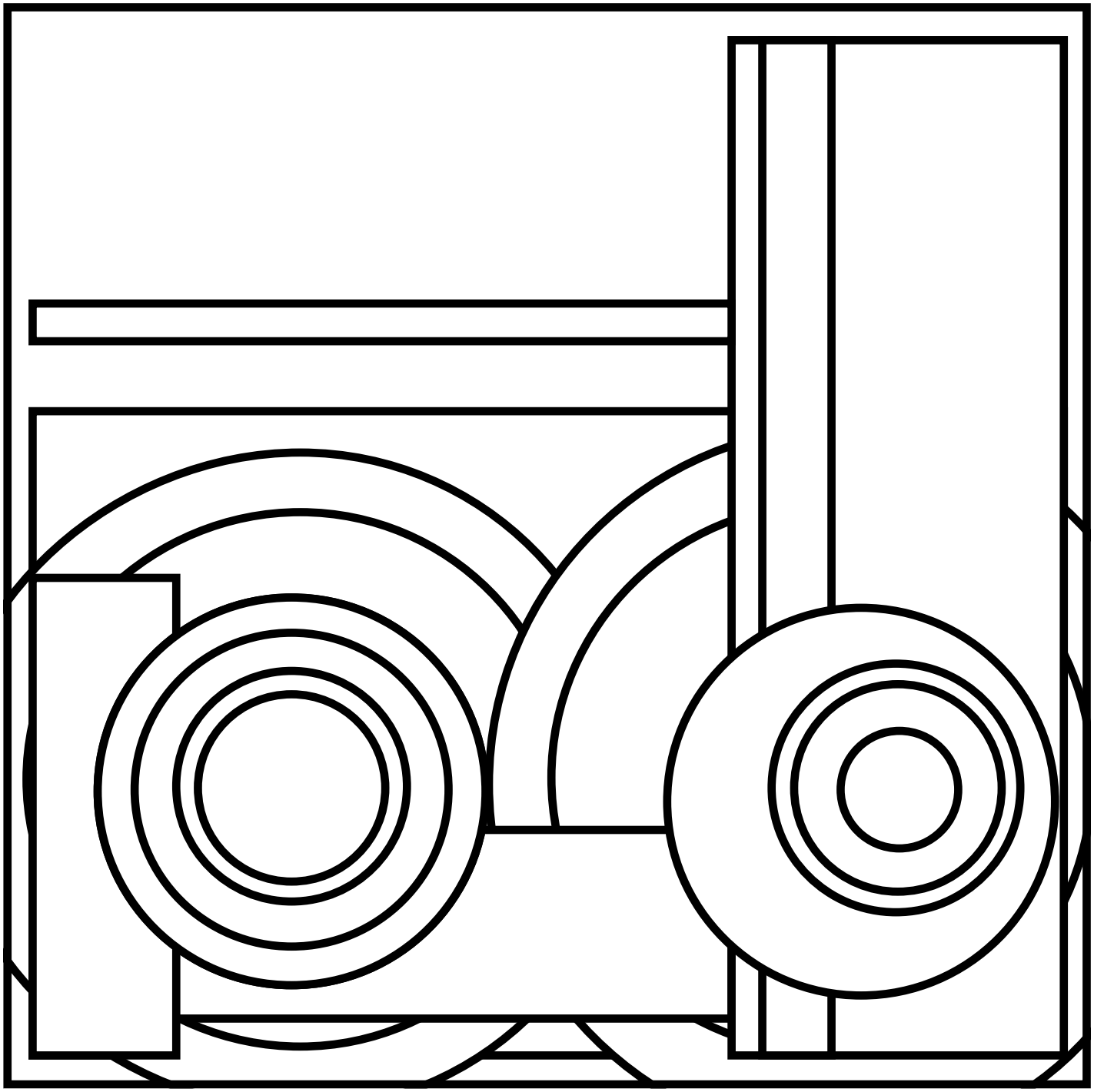

Œuvre de référence :
FRANTIŠEK KUPKA
Circulaire rectiligne, 1937
Huile sur contreplaqué, 102 x 102 cm
Prague, Národní galerie v Praze

Coloriage «Kupka»
À l'occasion de l'exposition « Kupka, pionnier de l'abstraction »
Du 21 mars 2018 au 30 juillet 2018, Grand Palais. Conception Rmn-Grand Palais, 2018

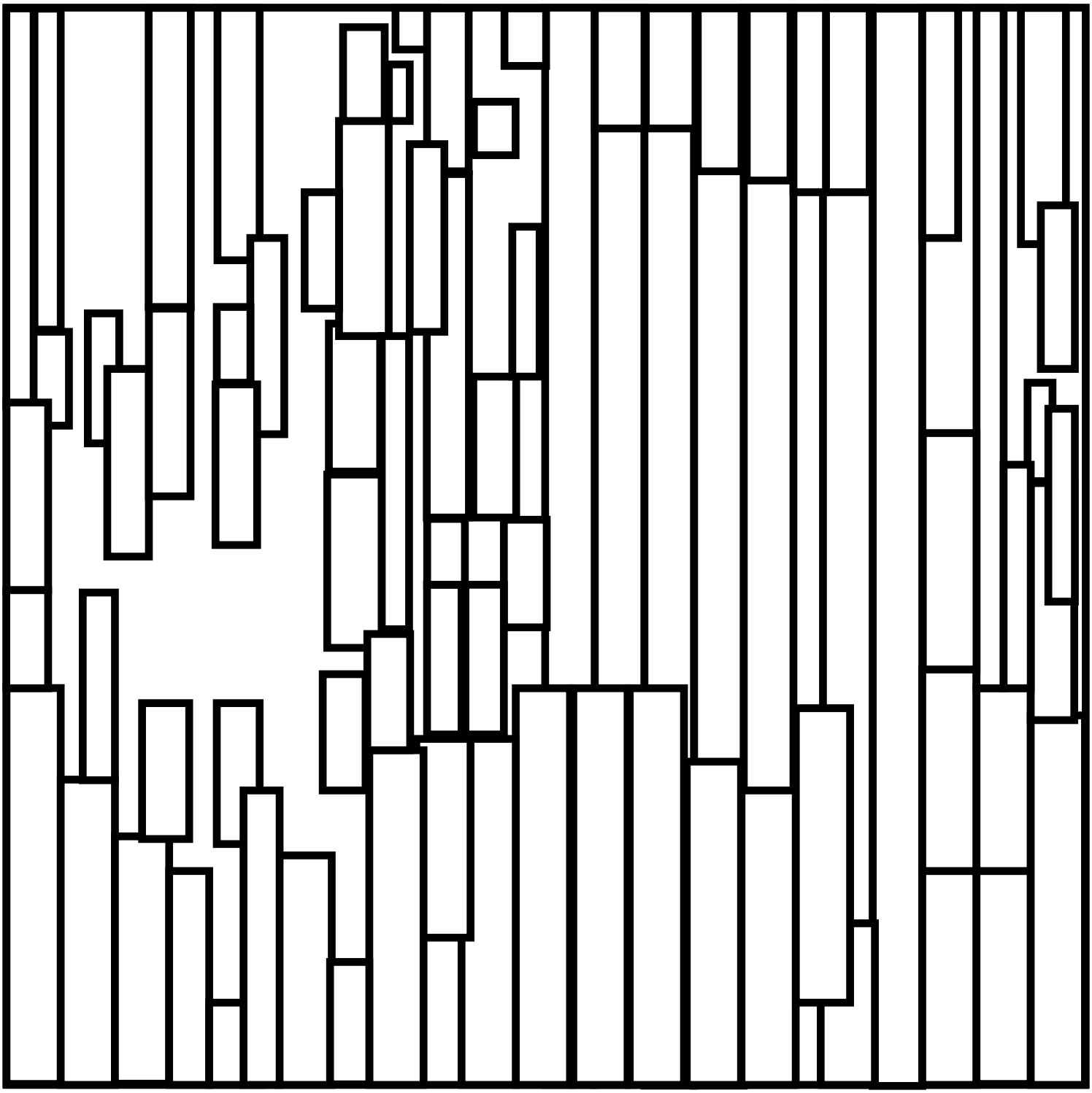

Œuvre de référence :
FRANTIŠEK KUPKA
Ordonnance sur verticales en jaune, 1913
Huile sur toile, 70 x 70 cm
Paris, Centre Pompidou,
musée national d'art moderne