Coloriage **«Artistes et Robots»**
A l'occasion de l'exposition «Artistes et Robots»
Du 5 avril au 9 juillet 2018. Grand Palais. Conception Rmn-Grand Palais, 2018

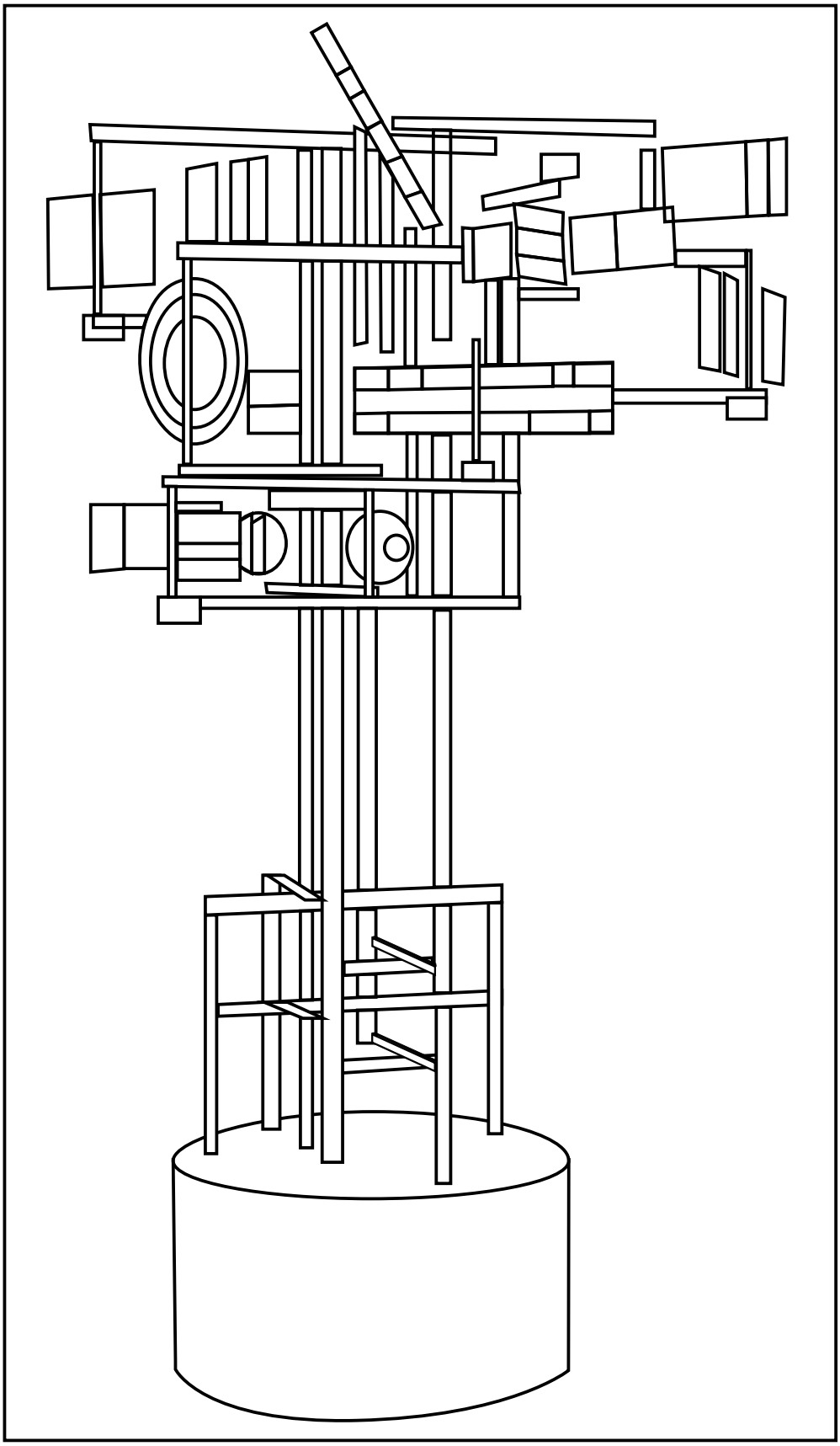

Œuvre de référence :
Nicolas Schöffer
CYSP 1, 1956
Sculpture cybernétique à déplacement autonome.
Structure en acier peint en noir, plaques mobiles polychromes, moteur, microphones, socle technique complexe; H. 250 × L. 130 × P. 170 cm